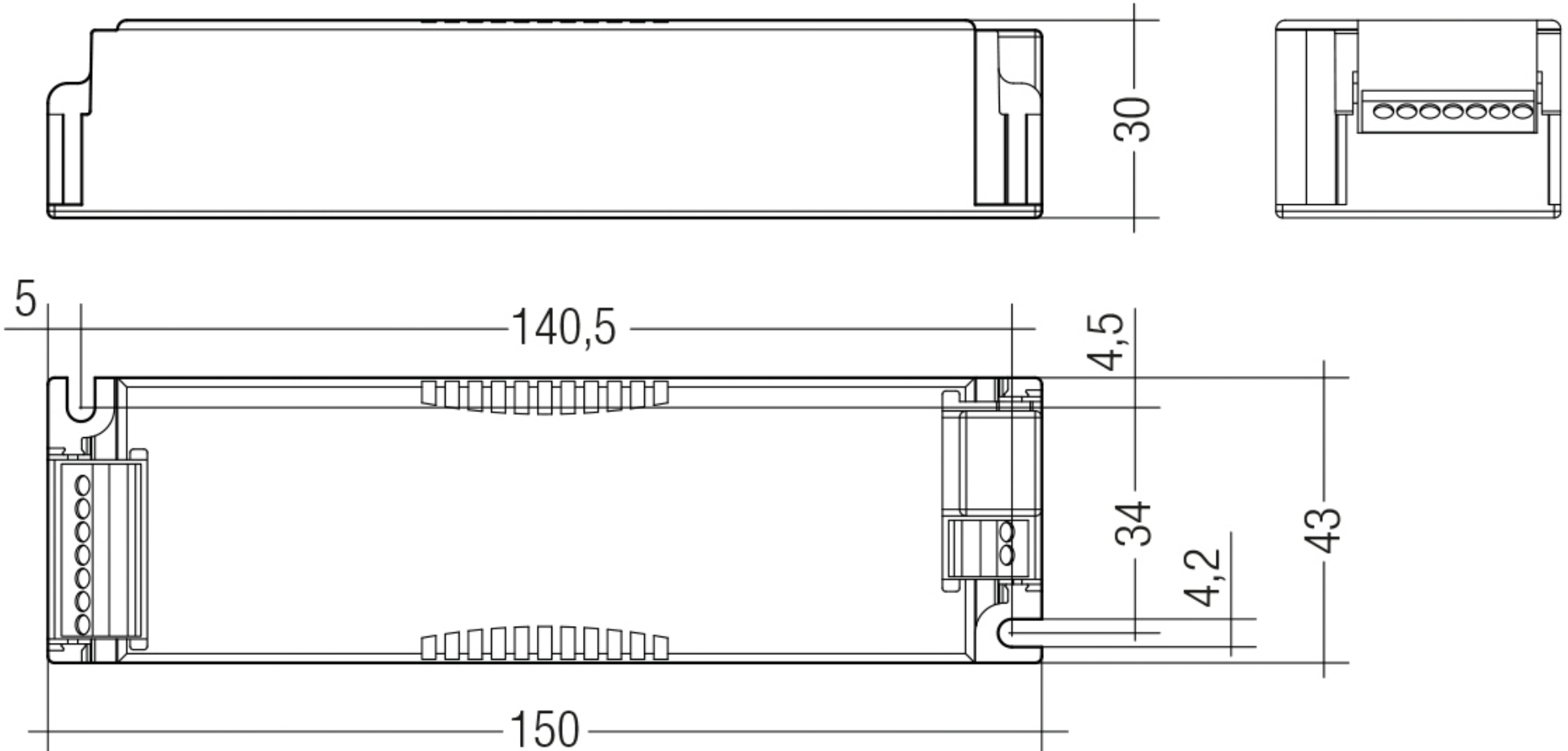
30
5
140,5
4,5
34
4,2
43
150