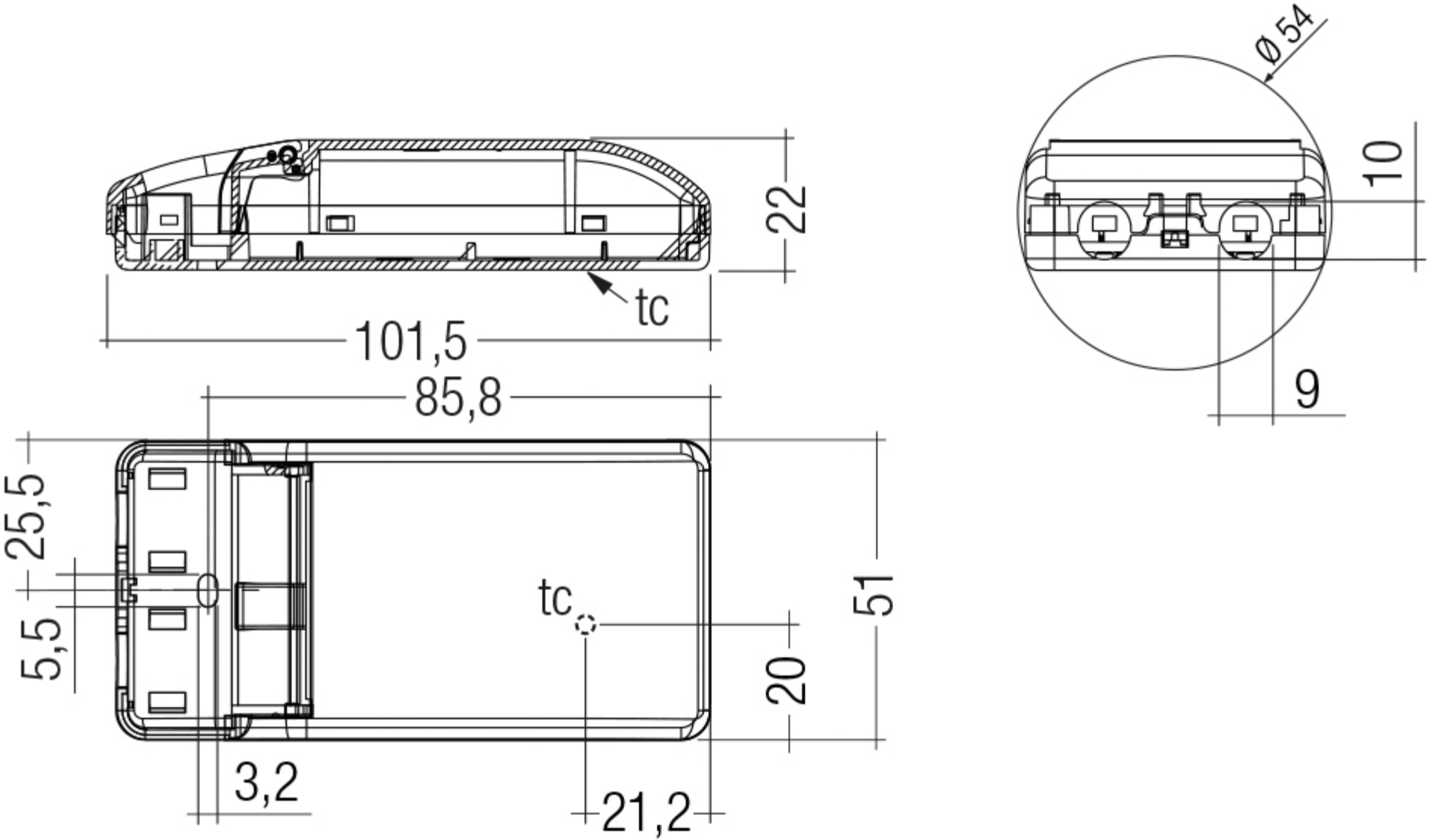
Ø 54
10
9
22
tc
101,5
85,8
25,5
5,5
tc
51
20
3,2
21,2