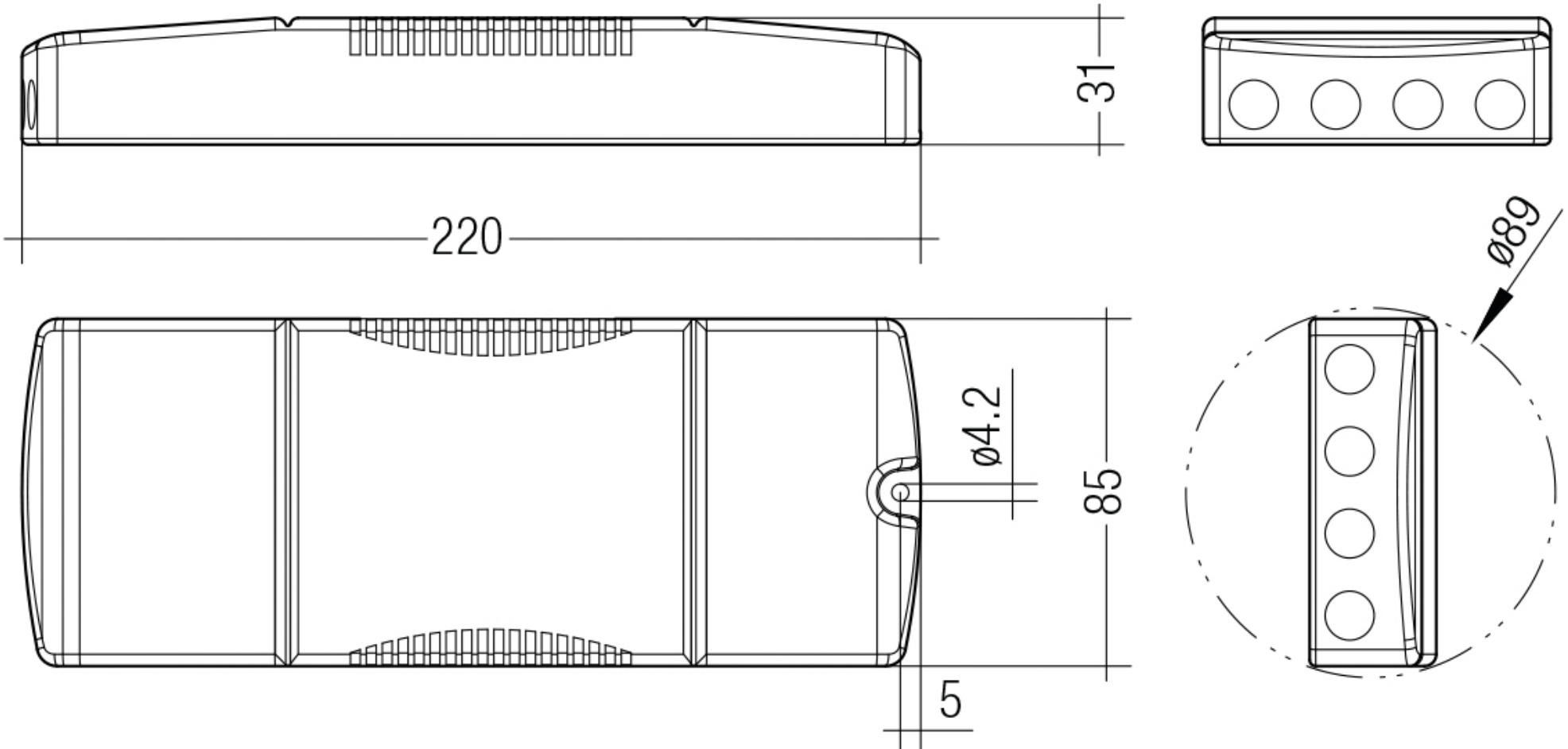
31
220
ø89
ø4.2
85
5