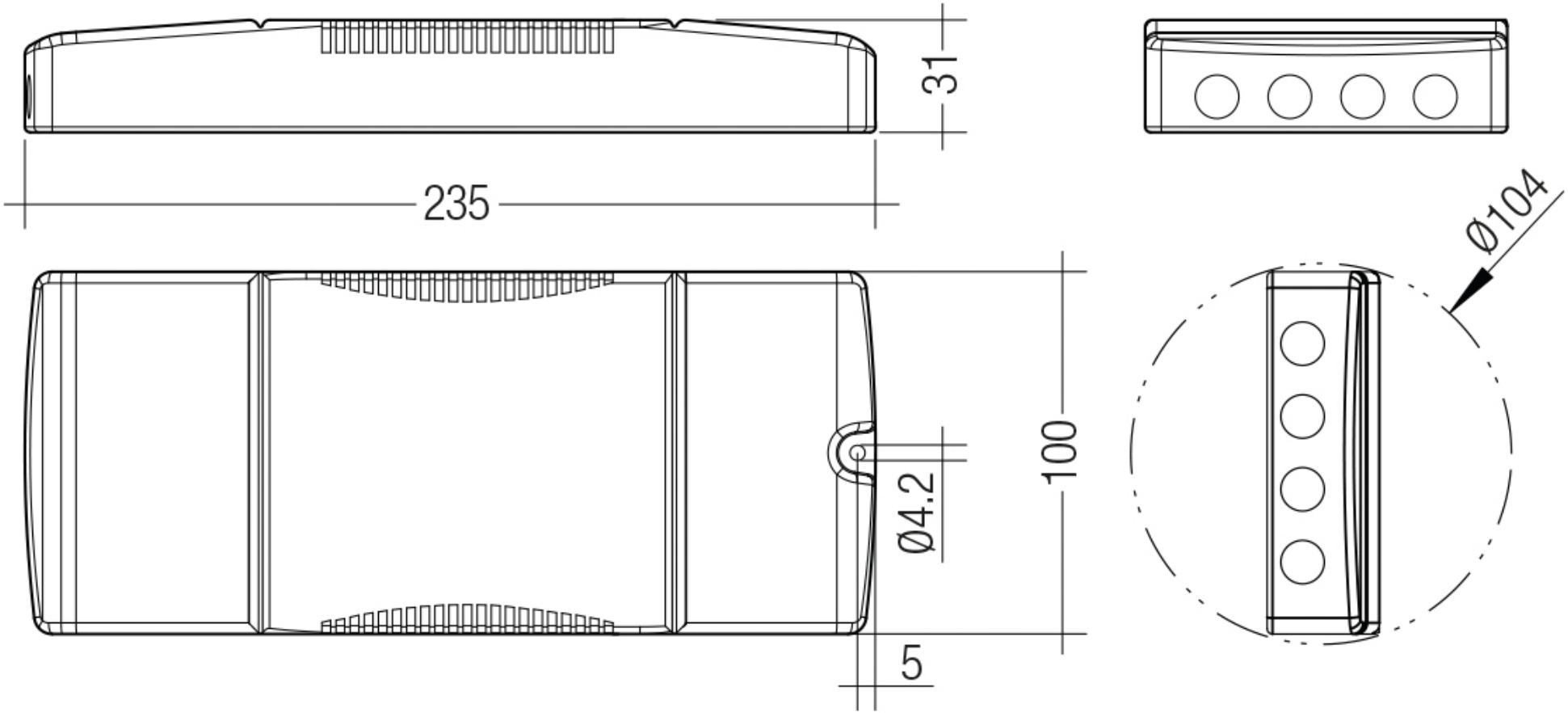
31
235
Ø104
100
Ø4.2
5