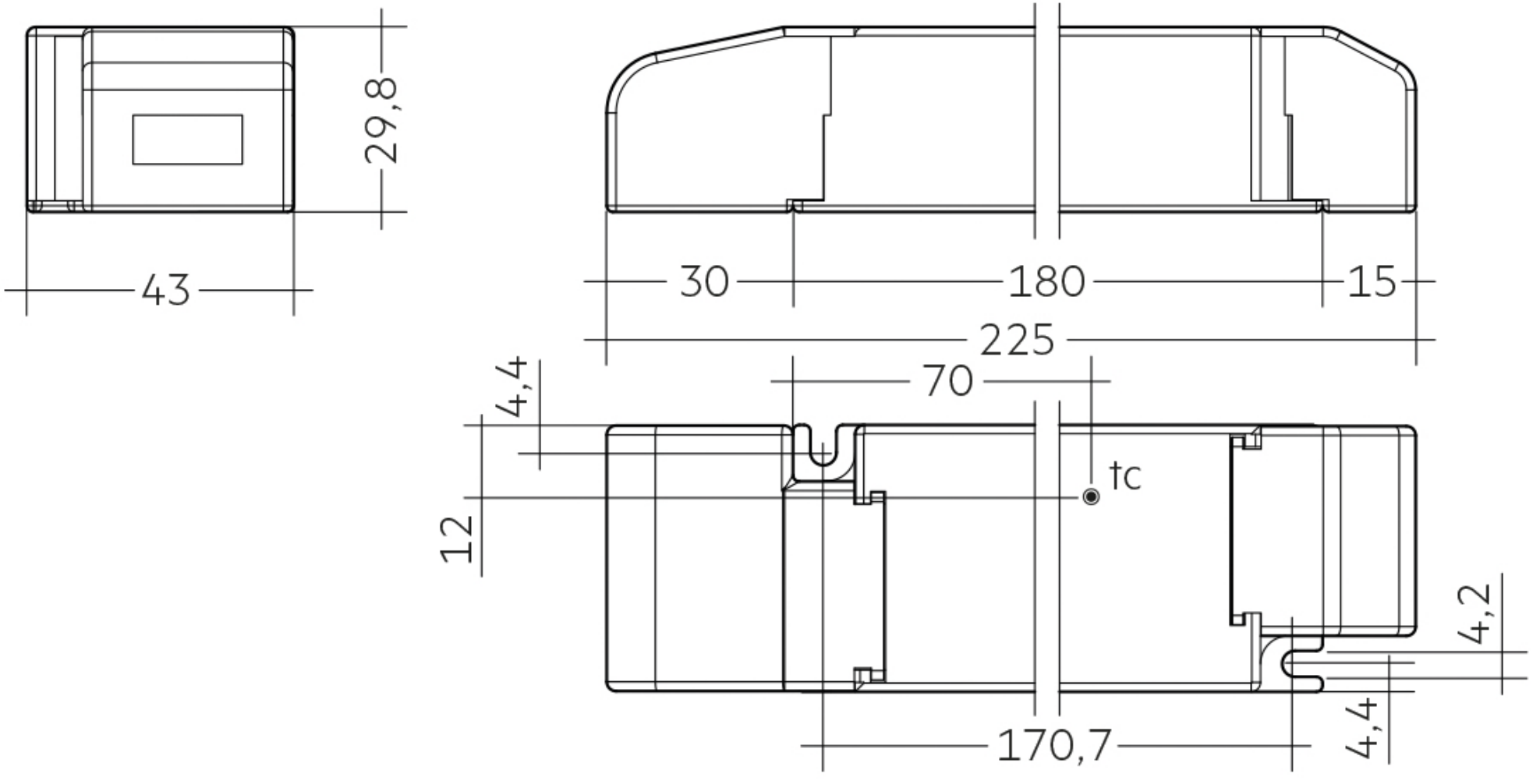
29,8
43
30
180
15
225
70
4,4
12
tc
4,2
4,4
170,7