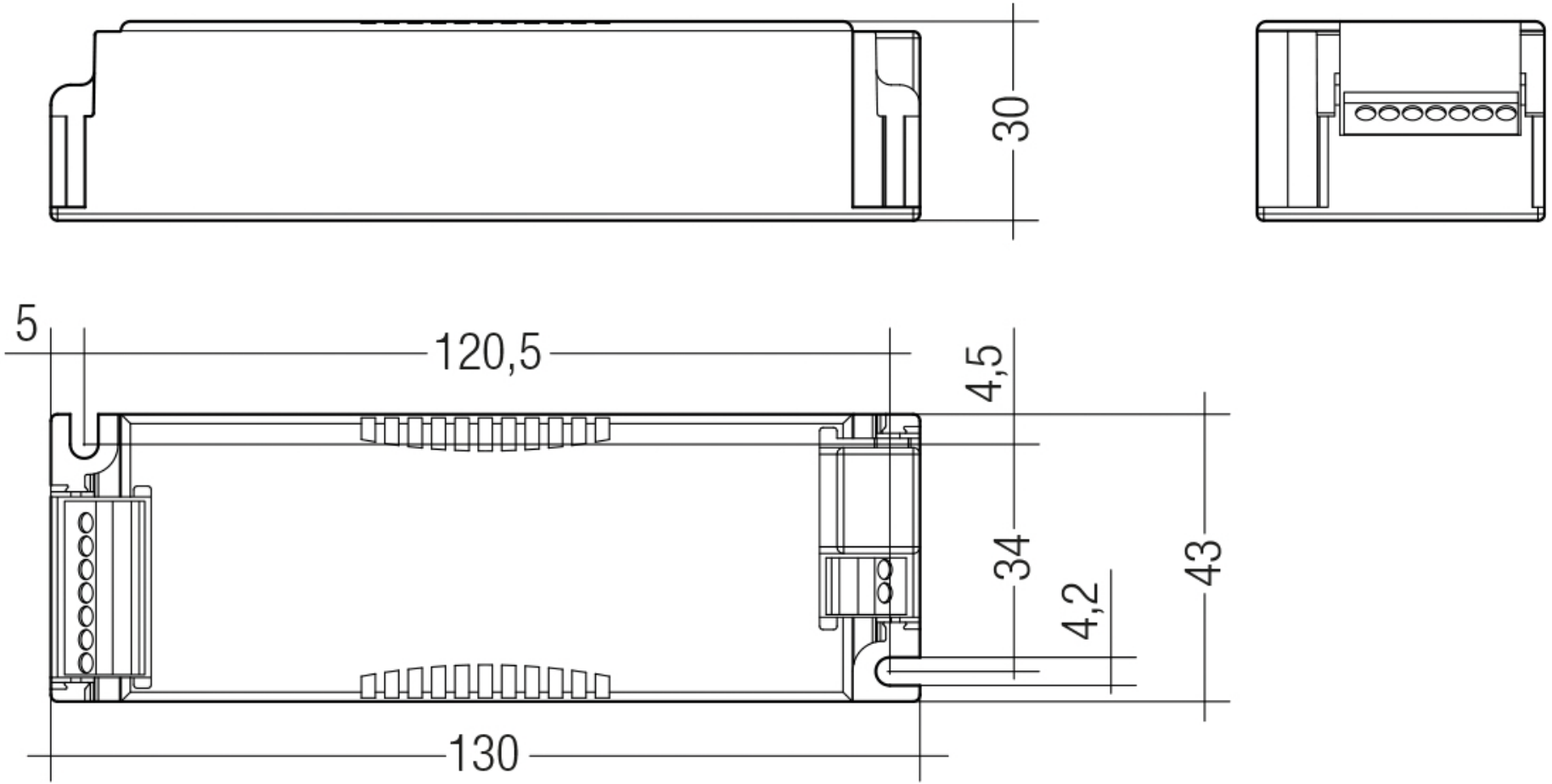
30
5
120,5
4,5
34
4,2
43
130