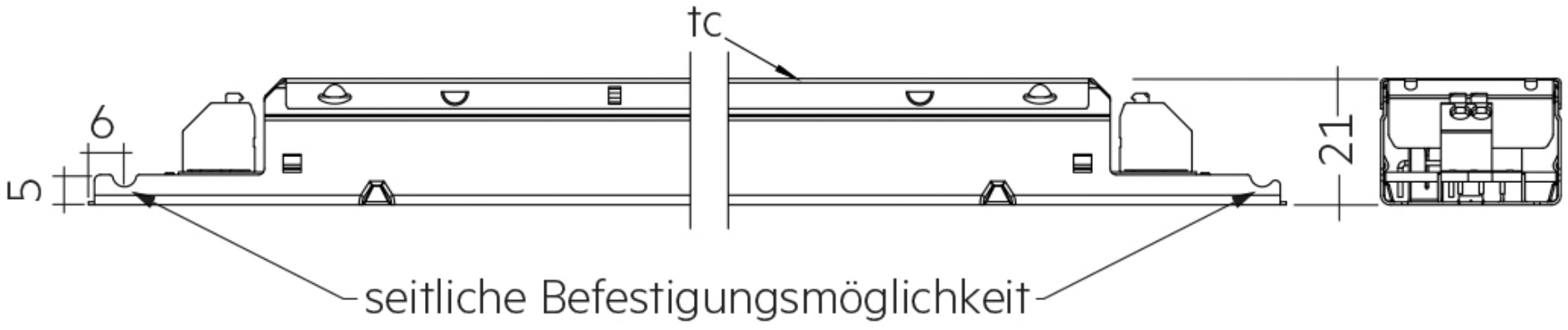
tc
6
5
21
seitliche Befestigungsmöglichkeit

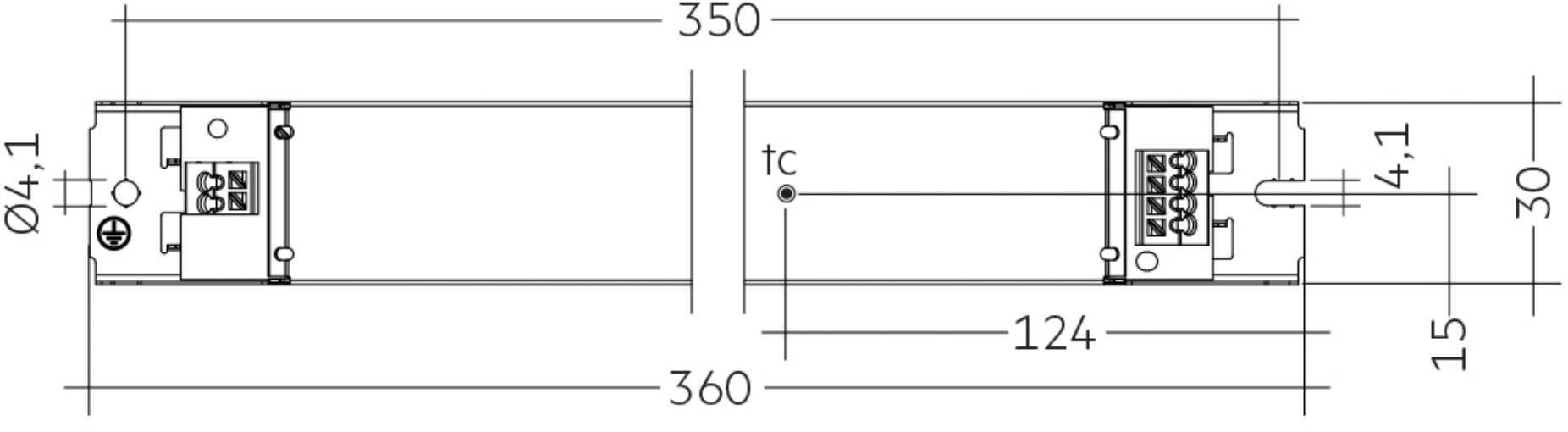
350
Ø4,1
tc
4,1
30
124
15
360