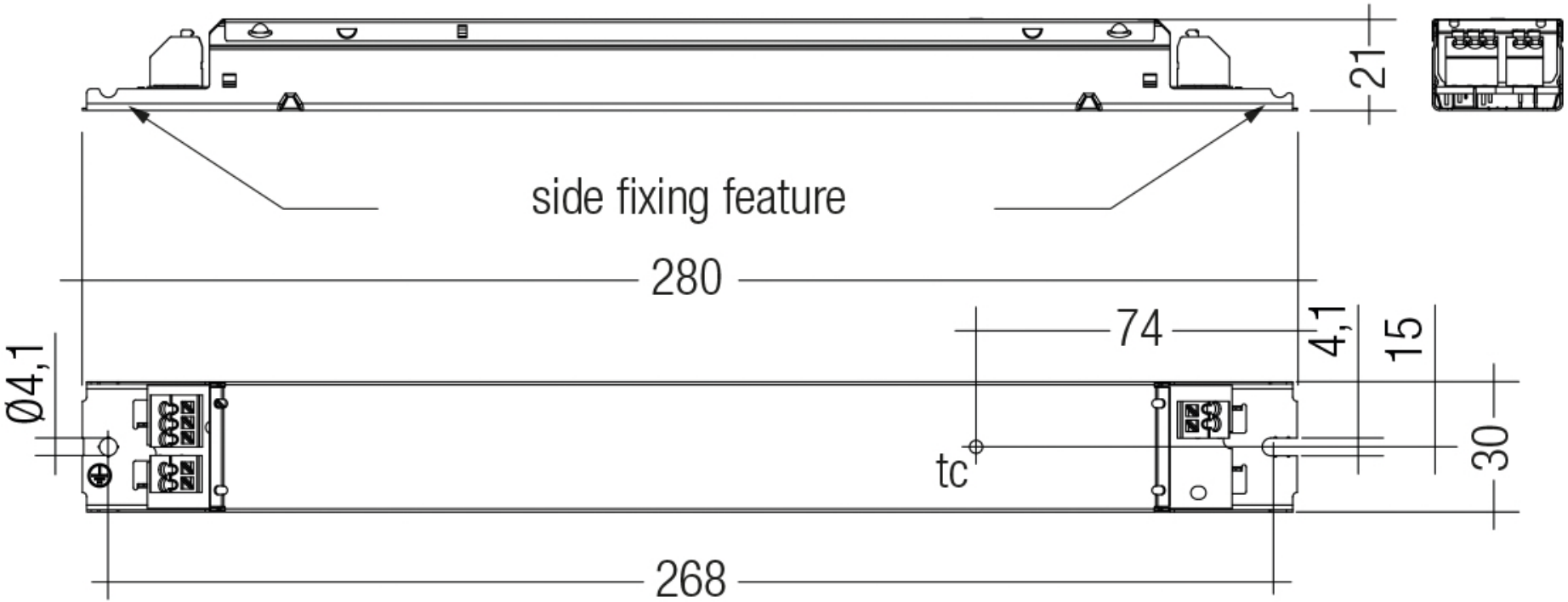
21
side fixing feature
280
74
4,1
15
Ø4,1
tc
30
268