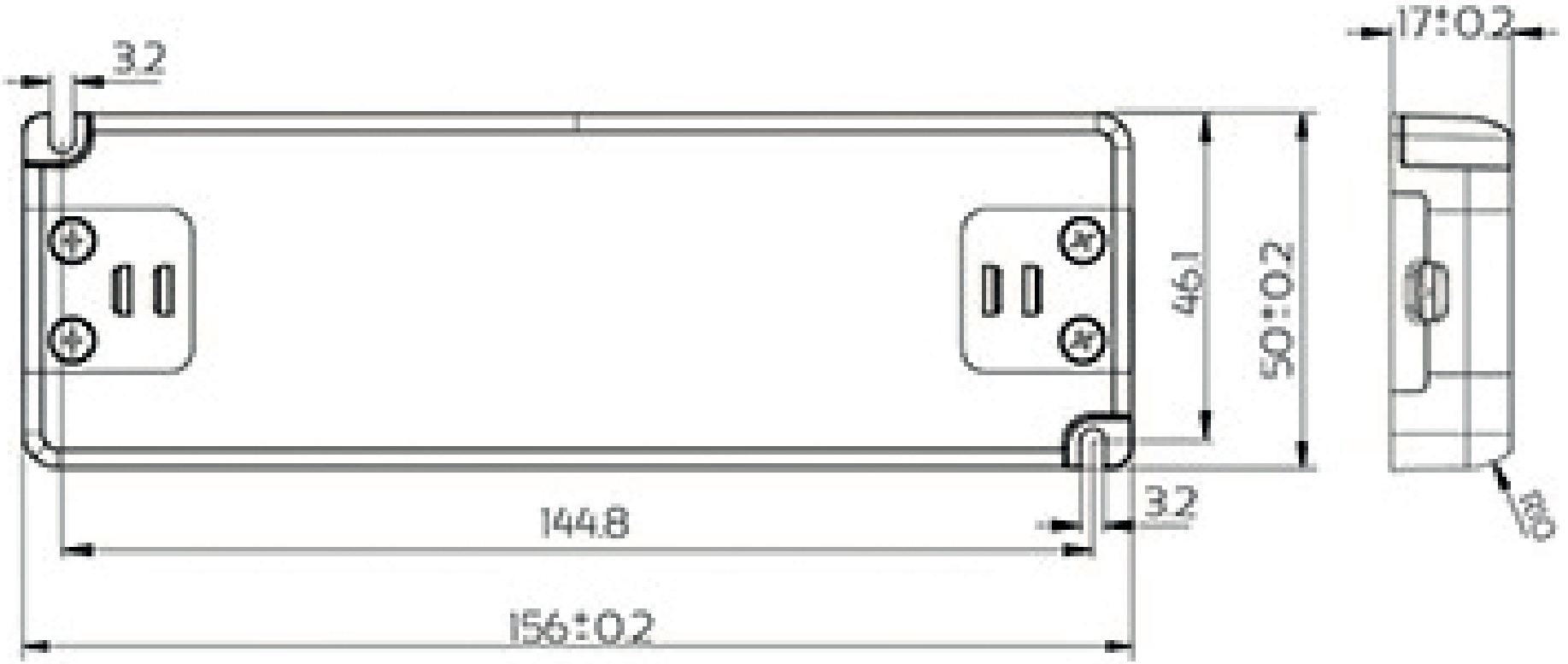
3.2
17±0.2
46.1
50±0.2
144.8
3.2
156±0.2
R6