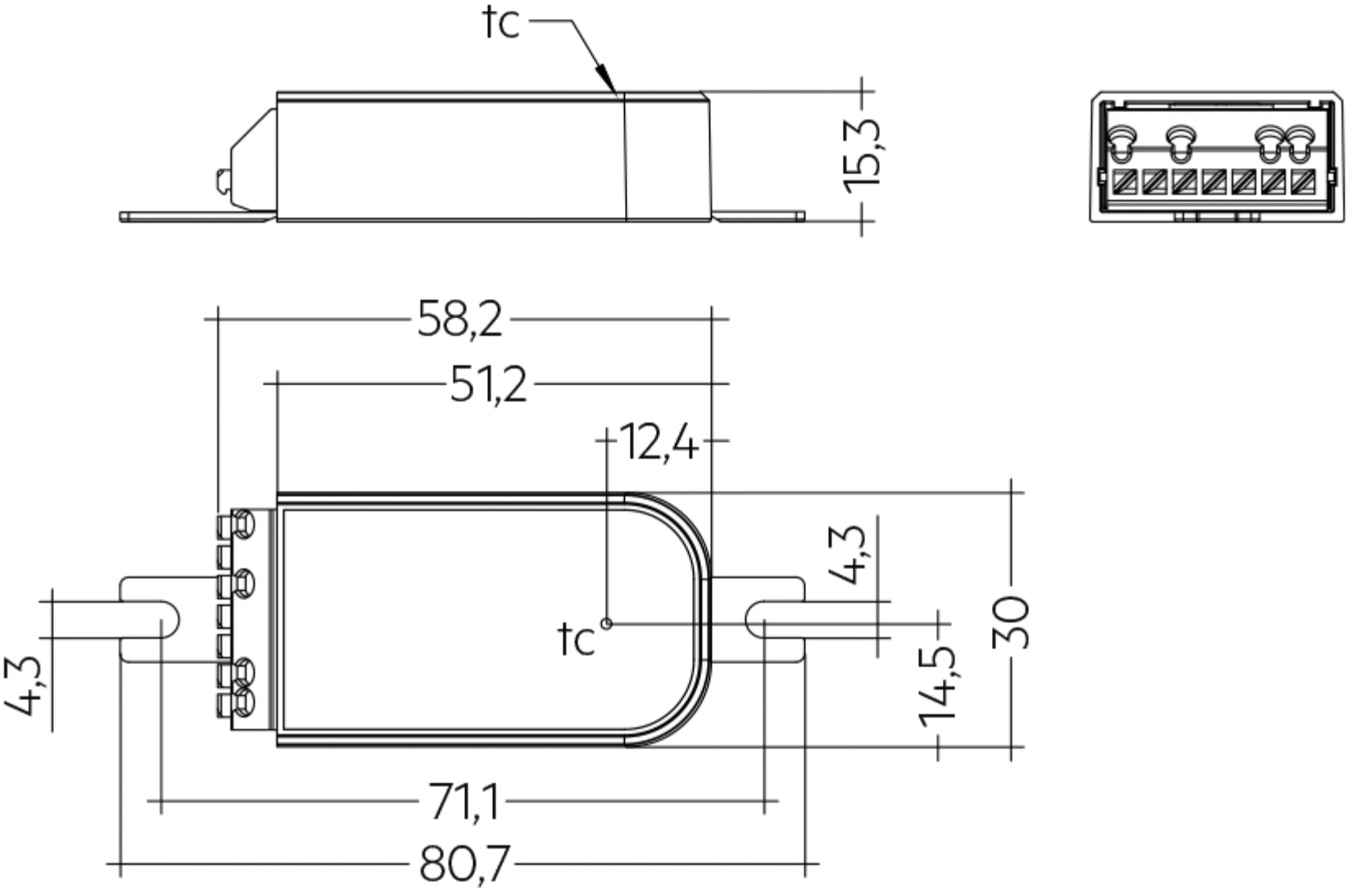
tc
15,3
58,2
51,2
12,4
4,3
30
tc
4,3
14,5
71,1
80,7