LED RF Controller RGBW

FUNKTIONEN

1. Ein- und Ausschalten
2. Aufrufen einer gewünschten Farbe mittels Farbrad
3. Aufrufen der fix hinterlegten Farbverläufe
4. Dimmen der gewünschten Farbe bzw. des Farbverlaufes
5. Geschwindigkeitsänderung und Stoppen der Farbverläufe
6. Ein- und Ausschalten sowie Dimmen der 4 Kanäle RGBW
7. Steuerung von bis zu 10 unterschiedlichen Zonen
8. Mit einer Fernbedienung können mehrere unterschiedliche aber auch gleiche Empfänger angesteuert werden

FEATURES

1. Power on and power off
2. Activate a desired colour by the colour wheel
3. Activation of fixed stored colour gradients
4. Dimming of desired colours and colour gradients
5. Speed changing and freeze of colour gradients
6. Switch on/off and dimming of the 4 channels RGBW
7. Control upto 10 different zones
8. One remote can control several receivers synchronous.

ARTIKEL NR.	BEZEICHNUNG
LC-002-001	LED RF Controller RGBW Empfänger
LC-002-002	LED RF Controller RGBW Fernbedienung schwarz
LC-002-003	LED RF Controller RGBW Fernbedienung weiß

ITEM NO.	ITEM
LC-002-001	LED RF Controller RGBW receiver
LC-002-002	LED RF Controller RGBW remote black
LC-002-003	LED RF Controller RGBW remote white

PRODUKTSPEZIFIKATIONEN

MAX. ANSCHLUSSLEISTUNG	4x8A (384W|12V) oder (768W|24V)
PWM FREQUENZ	1500Hz
MAX. LEITUNGSQUERSCHNITT	2,5mm²
ZUSTAND NACH NETZRÜCKKEHR	Zuletzt eingestellter Wert
ABMESSUNGEN (L X B X H)	170 x 59 x 29mm
GEWICHT	170g

PRODUCT SPECIFICATIONS

MAX. OUTPUT POWER	4x8A (384W|12V) oder (768W|24V)
PWM FREQUENZ	1500Hz
MAX. WIRE CROSS-SECTION	2,5mm²
STATUS AFTER MAINS RETURN	Last selected value
DIMENSIONS (L X W X H)	170 x 59 x 29mm
WEIGHT	170g

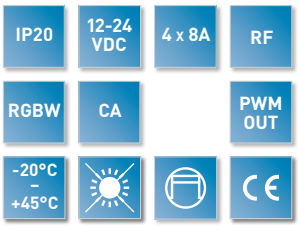

ANSCHLUSSSCHEMA
WIRING DIAGRAM

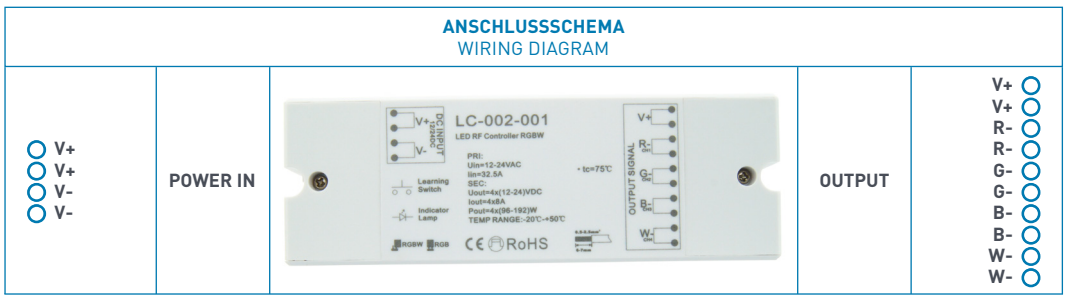

HINWEIS
PLEASE NOTE

Bei der Montage der Steuerungen sind die Montagerichtlinien, die im Katalog unter dem Kapitel „Wissenswertes“ angeführt sind einzuhalten! Wichtige Punkte sind unter anderem, dass die Steuerung niemals zur Gänze ausgelastet wird, sondern mit ca. 25% Leistungsreserve betrieben werden muss. Pro Steuerung darf nur ein Netzteil angeschlossen werden und niemals mehrere parallel. Berücksichtigen Sie die Spannungsabfälle auf der Primär- und Sekundärseite der Steuerung und setzen Sie sie niemals einer direkten Sonneneinstrahlung aus. Montieren Sie die Steuerung so, dass sie von benachbarten Quellen nicht erhitzt wird und dass ihre eigen erzeugte Wärme gut ableiten kann.

During assembly of the controllers the installation guidelines (see chapter "interesting facts") must be followed. Important aspects to consider are, among others, that the controller must never operate at full capacity but leave a margin of 25%. No more than one power supply unit should be attached to each controller and never multiple controllers in parallel. Consider voltage drops on the primary and secondary sides of the controller and never place it in direct sunlight. Assemble the controller in a way that it cannot be warmed by neighbouring sources and that heat can be conducted away efficiently.

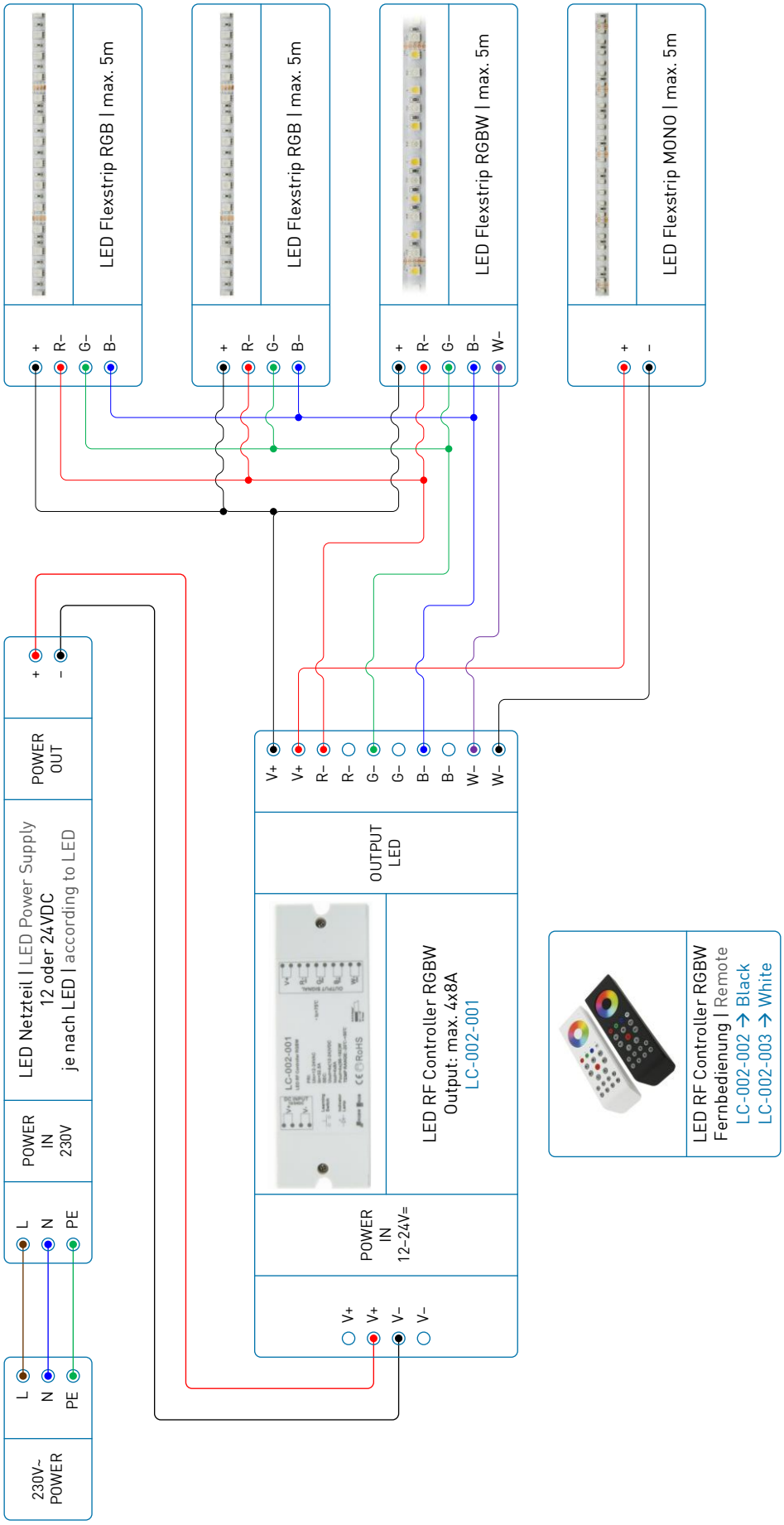
LED Flexstrip RGB | max. 5m
+
R–
G–
B–
LED Flexstrip RGB | max. 5m
+
R–
G–
B–
LED Flexstrip RGBW | max. 5m
+
R–
G–
B–
W–
LED Flexstrip MONO | max. 5m
+
–
LED Netzteil | LED Power Supply
12 oder 24VDC
je nach LED | according to LED
POWER OUT
+
–
POWER IN 230V
L
N
PE
230V~ POWER
L
N
PE
OUTPUT LED
V+
V+
R–
R–
G–
G–
B–
B–
W–
W–
LED RF Controller RGBW
Output: max. 4x8A
LC-002-001
POWER IN 12–24V=
V+
V+
V–
V–
LED RF Controller RGBW
Fernbedienung | Remote
LC-002-002 → Black
LC-002-003 → White