DALI Signal Repeater PS

FUNKTIONEN

1. Einheit zur Erweiterung der Länge der DALI-Steuerleitung von bis zu 300m auf bis zu 600m
2. Verstärkung und Weiterleitung des DALI-Signals (bidirektional)
3. Galvanische Trennung zwischen den DALI-Kreisen
4. Beliebiger Aufbau sternförmiger und kaskadierter Netze im Singlemaster Betrieb
5. Die maximale Anzahl der DALI-Geräte im gesamten Netzwerk beträgt 64, die Geräte können beliebig auf die Subnetze verteilt werden

FEATURES

1. Device to enhance the maximum DALI cable length from 300m up to 600m.
2. Enhancement and Transmission of the DALI-singals (bidirectional)
3. Galvanic separation between DALI-circuits.
4. Either radially arranged network layout or cascaded system mounting operated with single master.
5. The maximum amount of DALI-devices in the total network is limited to 64, the devices can be divided on the subcircuits at will.

ARTIKEL NR.	BEZEICHNUNG
LC-004-701	DALI Signal Repeater PS

ITEM NO.	ITEM
LC-004-701	DALI Signal Repeater PS

PRODUKTSPEZIFIKATIONEN

SYSTEMLEISTUNG	64 DALI Aktoren (max. 200mA)
MAX. LEITUNGSQUERSCHNITT	2,5mm²
ZUSTAND NACH NETZRÜCKKEHR	Abhängig von der DALI Einstellung
ABMESSUNGEN (L X B X H)	120 x 41 x 22mm
GEWICHT	78g

PRODUCT SPECIFICATIONS

SYSTEM PERFORMANCE	64 DALI devices (max. 200mA)
MAX. WIRE CROSS-SECTION	2,5mm²
STATUS AFTER MAINS RETURN	Dependent on DALI setting
DIMENSIONS (L X W X H)	90 x 58 x 17,8mm
WEIGHT	78g

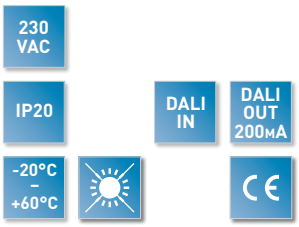

ANSCHLUSSSCHEMA
WIRING DIAGRAM

DA1 DA1 DA2 DA2	DALI IN		DALI OUT 200mA	DA1 DA1 DA1 DA2 DA2 DA2
L N	POWER IN 230VAC			

HINWEIS
PLEASE NOTE

Bei der Montage der Steuerungen sind die Montagerichtlinien, die im Katalog unter dem Kapitel „Wissenswertes“ angeführt sind einzuhalten! Wichtige Punkte sind unter anderem, dass die Steuerung niemals zur Gänze ausgelastet wird, sondern mit ca. 25% Leistungsreserve betrieben werden muss. Pro Steuerung darf nur ein Netzteil angeschlossen werden und niemals mehrere parallel. Berücksichtigen Sie die Spannungsabfälle auf der Primär- und Sekundärseite der Steuerung und setzen Sie sie niemals einer direkten Sonneneinstrahlung aus. Montieren Sie die Steuerung so, dass sie von benachbarten Quellen nicht erhitzt wird und dass ihre eigen erzeugte Wärme gut ableiten kann.

During assembly of the controllers the installation guidelines (see chapter "interesting facts") must be followed. Important aspects to consider are, among others, that the controller must never operate at full capacity but leave a margin of 25%. No more than one power supply unit should be attached to each controller and never multiple controllers in parallel. Consider voltage drops on the primary and secondary sides of the controller and never place it in direct sunlight. Assemble the controller in a way that it cannot be warmed by neighbouring sources and that heat can be conducted away efficiently.

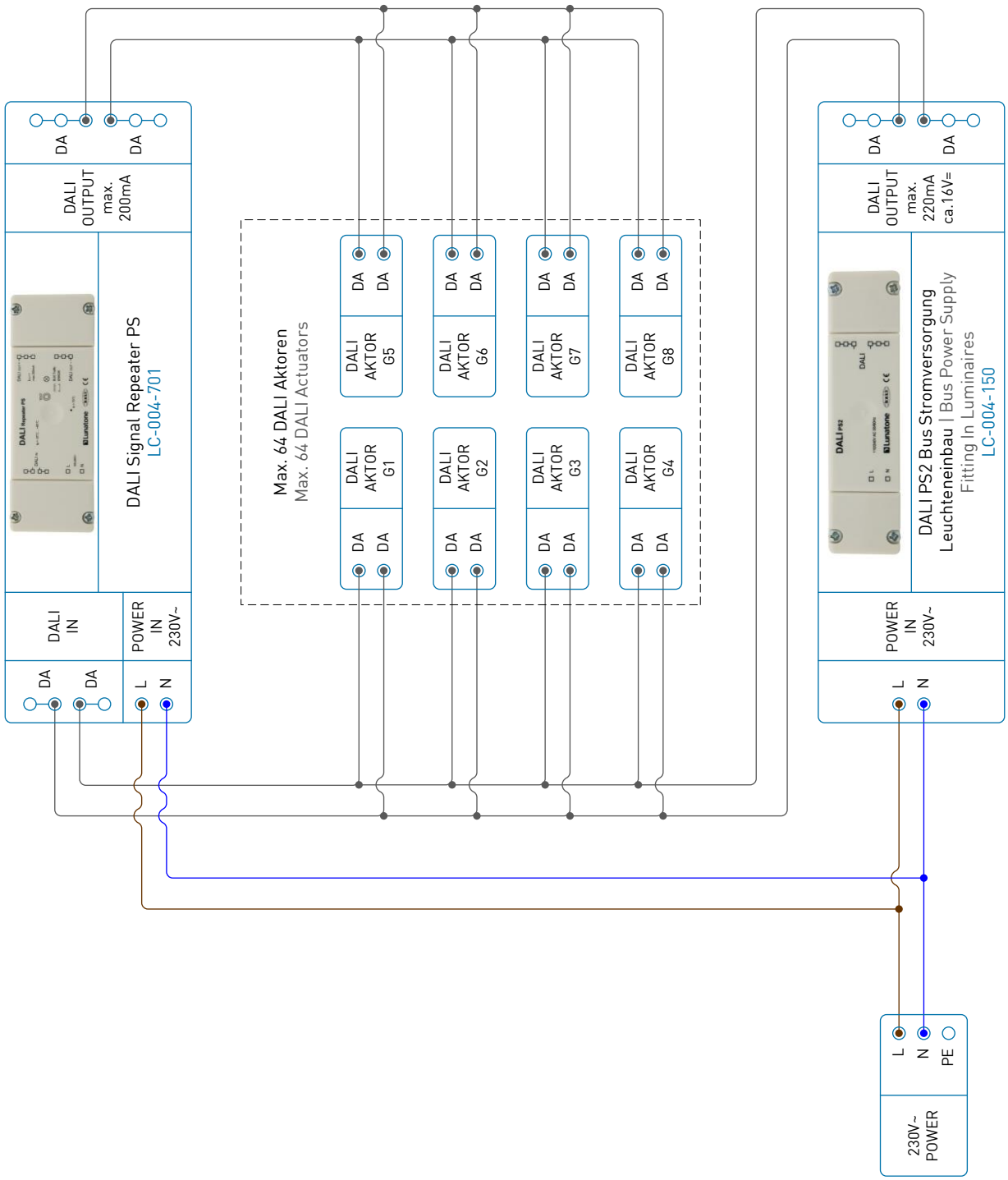
DA
DA
DALI OUTPUT max. 200mA
DALI Signal Repeater PS
LC-004-701
DALI IN
POWER IN 230V~
DA
DA
L
N
Max. 64 DALI Aktoren
Max. 64 DALI Actuators
DALI AKTOR G1
DALI AKTOR G2
DALI AKTOR G3
DALI AKTOR G4
DALI AKTOR G5
DALI AKTOR G6
DALI AKTOR G7
DALI AKTOR G8
DA
DA
DALI OUTPUT max. 220mA ca.16V=
DALI PS2 Bus Stromversorgung
Leuchteneinbau | Bus Power Supply
Fitting In Luminaires
LC-004-150
POWER IN 230V~
L
N
L
N
PE
230V~ POWER