DALI MC+ Tastereingangsmodul

FUNKTIONEN

1. Kompaktes Multi Control Steuermodul mit 4 frei programmierbaren Schalteingängen (potentialfreie Schliesskontakte)
2. Jedem Eingang können abhängig von Schaltverhalten maximal 2 Funktionen zugeordnet werden
3. Folgende Funktionen stehen zur Verfügung: dim up, dim down, off, recall min, recall max, goto scene 1-16, direct arcpower in % und sowohl vordefinierte als auch selbstkonfigurierbare Makros
4. Konfiguration über die Software DALI-Cockpit und DALI-USB Maus
5. Die Versorgung des Moduls erfolgt direkt über die DALI-Leitung
6. Das Modul kann in einer Unterputzdose direkt hinter einem Lichttaster eingelegt werden

FEATURES

1. Compact Multi Control module with 4 freely programmable switching inputs (potential-free closing contacts)
2. Each input can be assigned a maximum of 2 functions depending of switching behavior
3. Following functions are available: dim up, dim down, off, recall min, recall max, goto scene 1-16, direct arcpower in % and both pre-defined and self-configurable macros
4. Configuration by means of DALI cockpit and DALI USB mouse
5. The supply of the module directly via the DALI line
6. The module can be used in a flush box directly behind a light switch

ARTIKEL NR.	BEZEICHNUNG
LC-004-301	DALI MC+ Tastereingangsmodul

ITEM NO.	ITEM
LC-004-301	DALI MC+ Switch Input Module

PRODUKTSPEZIFIKATIONEN

DALI STROMAUFNAHME	<4mA
EINGÄNGE	4 Taster oder Relais
MAX. LEITUNGSQUERSCHNITT	1,5mm²
MAX. LEITUNGSLÄNGE	50cm zwischen Taster und Modul
ABMESSUNGEN (L X B X H)	40 x 28 x 15mm
GEWICHT	10g

PRODUCT SPECIFICATIONS

DALI CURRENT CONSUMPTION	<4mA
INPUTS	4 switches or relais
MAX. WIRE CROSS-SECTION	1,5mm²
MAX. CABLE LENGTH	50cm between switch and module
DIMENSIONS (L X W X H)	40 x 28 x 15mm
WEIGHT	10g

IP20 DALI 0°C – +50°C CE

ANSCHLUSSSCHEMA
WIRING DIAGRAM

COM T4 T3 T2 T1	INPUT			
DA DA	DALI			

HINWEIS
PLEASE NOTE

Bei der Montage der Steuerungen sind die Montagerichtlinien, die im Katalog unter dem Kapitel „Wissenswertes“ angeführt sind einzuhalten! Wichtige Punkte sind unter anderem, dass die Steuerung niemals zur Gänze ausgelastet wird, sondern mit ca. 25% Leistungsreserve betrieben werden muss. Pro Steuerung darf nur ein Netzteil angeschlossen werden und niemals mehrere parallel. Berücksichtigen Sie die Spannungsabfälle auf der Primär- und Sekundärseite der Steuerung und setzen Sie sie niemals einer direkten Sonneneinstrahlung aus. Montieren Sie die Steuerung so, dass sie von benachbarten Quellen nicht erhitzt wird und dass ihre eigen erzeugte Wärme gut ableiten kann.

During assembly of the controllers the installation guidelines (see chapter "interesting facts") must be followed. Important aspects to consider are, among others, that the controller must never operate at full capacity but leave a margin of 25%. No more than one power supply unit should be attached to each controller and never multiple controllers in parallel. Consider voltage drops on the primary and secondary sides of the controller and never place it in direct sunlight. Assemble the controller in a way that it cannot be warmed by neighbouring sources and that heat can be conducted away efficiently.

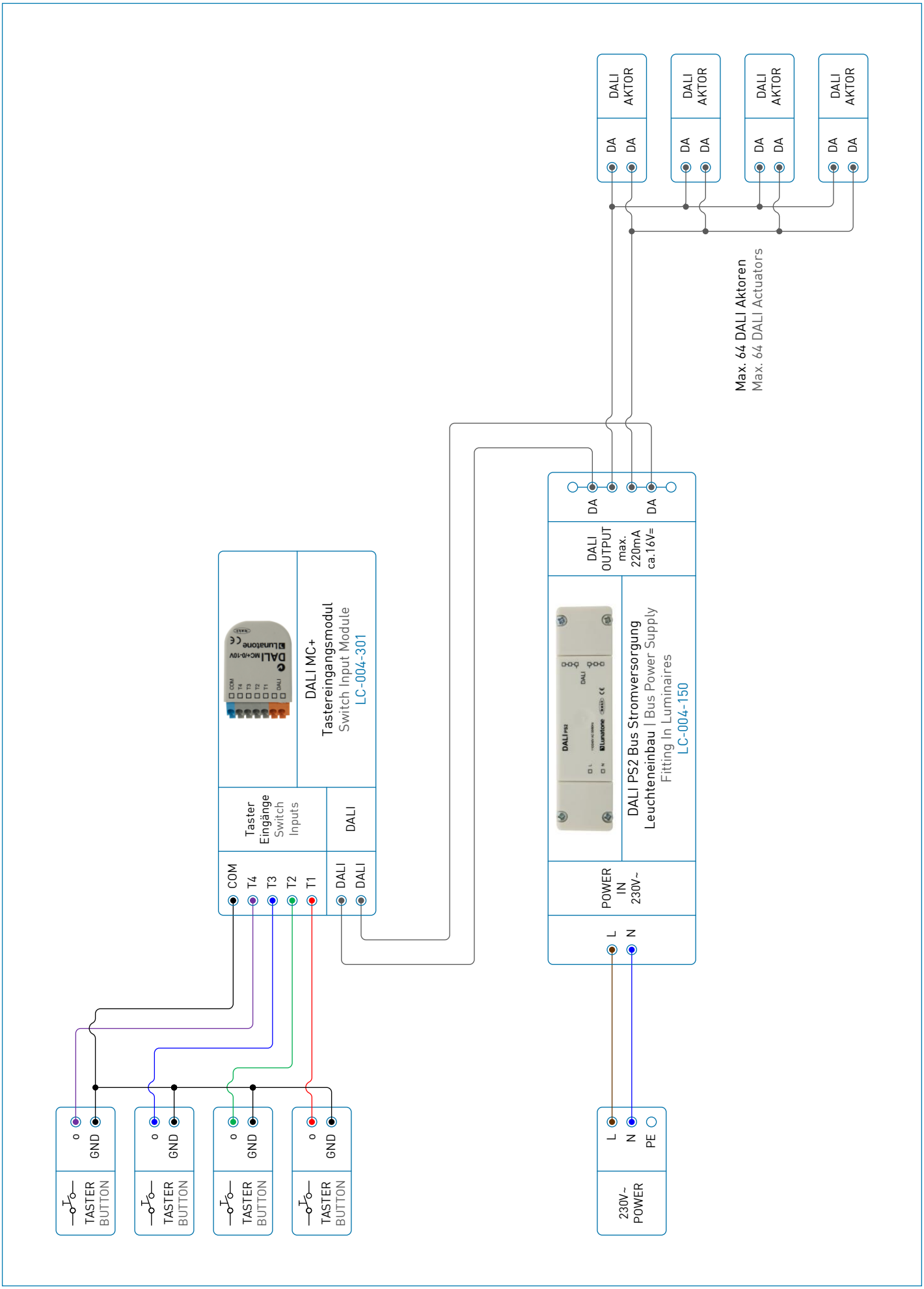
DALI AKTOR
DA
DA
DALI AKTOR
DA
DA
DALI AKTOR
DA
DA
DALI AKTOR
DA
DA
Max. 64 DALI Aktoren
Max. 64 DALI Actuators
DA
DA
DALI OUTPUT max. 220mA ca.16V=
DALI PS2 Bus Stromversorgung Leuchteneinbau | Bus Power Supply Fitting In Luminaires
LC-004-150
POWER IN 230V~
L
N
DALI MC+ Tastereingangsmodul
Switch Input Module
LC-004-301
Taster Eingänge
Switch Inputs
DALI
COM
T4
T3
T2
T1
DALI
DALI
TASTER BUTTON
0
GND
TASTER BUTTON
0
GND
TASTER BUTTON
0
GND
TASTER BUTTON
0
GND
230V~ POWER
L
N
PE